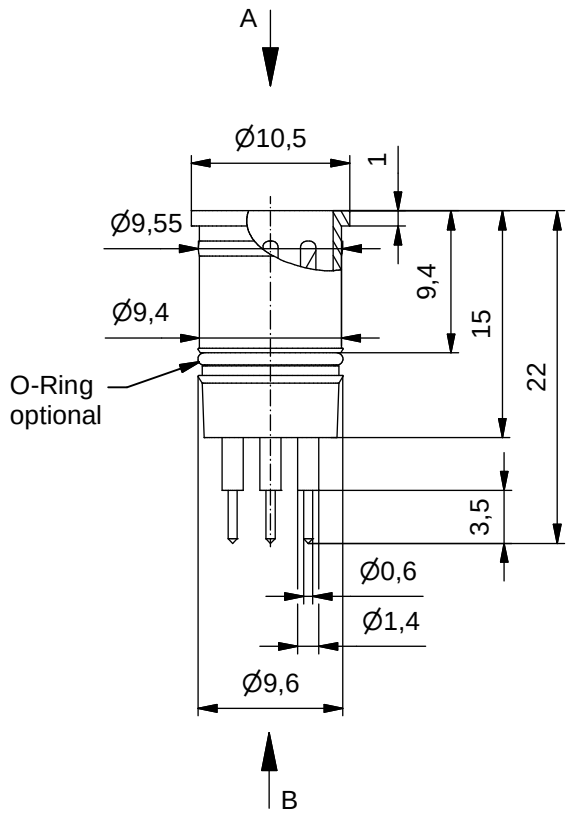

Technische Daten:

Bemessungsspannung: IEC 61076-2-101	250 V
Strombelastbarkeit: IEC 61076-2-101	4 A bei 40°C
Isolationswiderstand: IEC 60512	>=100 MΩ
Verschmutzungsgrad: IEC 60664-1	3/2
Schutzart: IEC 60529	IP 67, im gesteckten Zustand
Umgebungstemperatur: EN 60512-11-10 EN 60512-11-4 UL 2238	-30°C ... +80°C -40°C -40°C ... +80°C -30°C ... +65°C
Steckzyklen: IEC 60512-9a	>=100

Werkstoffe:

Kontakt:	CuZn, Ni b / Au 0,2 gal.
Kontaktträger:	PA, UL 94 HB transparent
Dichtung:	FPM

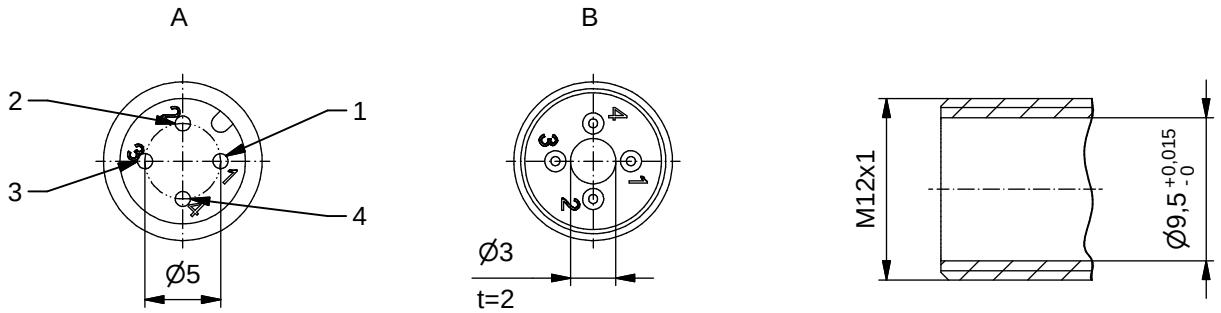

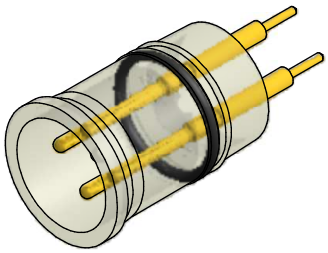

Art.-Nr.:	Bezeichnung:	Pol	Ausführung:
43-01636	SAL - 12 - EST4 - P	4	ohne O-Ring
43-01681	SAL - 12 - ESTO4 - P	4	mit O-Ring

CAD-Unterlage nicht manuell ändern

RoHS & REACH konform

Index: c 11.06.15 fro Ä5678

UL-Anpassung

dim. in mm

	Datum	Name
gez.	28.09.10	Franz
gepr.	28.09.10	Mankopf

Allgemeintoleranz:

0	± 0,50mm
0,0	± 0,25mm
0,00	± 0,10mm
∡	± 1,5°

Diese Zeichnung darf ohne unsere ausdrückliche, schriftliche Genehmigung weder vervielfältigt noch dritten Personen ausgehändigt werden. Eigentums- und Urheberrecht vorbehalten

CONEC®

Benennung:

Einbaustecker M12x1 mit Printanschluß

Zeichnungsnr.:

43K1A1195

Artikelnr.: